3FLK2A -63A, -100A

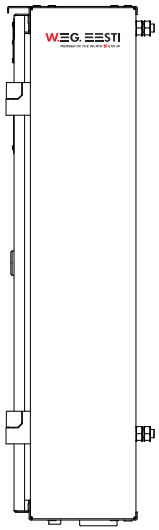

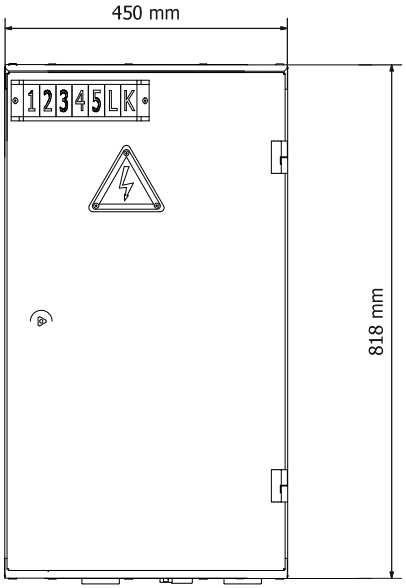

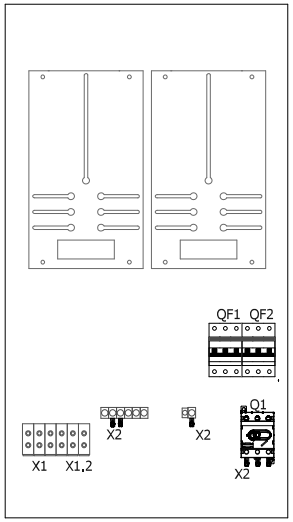

Q1 Koorsmuslüliti OT63, OT100 1tk

QF1 Automaatkaitselüliti 1tk
QF1 Automaatkaitselüliti 1tk

P1 Aktiivenergiaarvesti(paigaldab tellija) 2tk

X1, X1.2 Üleminekuklemm 1,5-50mm 6tk

X2 Üleminekuklemm KE12.12 1,5-50mm2 6tk

Tüüp - MK
Nimivool - In 63 kuni 100A
Nimitaltluspinge - Ue 400V
Arvutuslik isolatsioonipinge -Ui > Ue
Enim lubatav lühiajaline vool - Icw < 10kA
Nimisagedus - 50Hz
EMC keskkond - 1
Kaitse elektrilöögi eest - Kest, kaitsemaandus
Juhistikusüsteem - TN-C
Talitlusolud - Normaaltaltlusolud
Gabariitmõõtmed - (600 x 1200 x220)mm
Mass - 25 kg

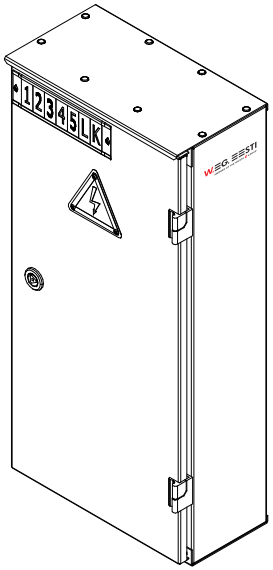

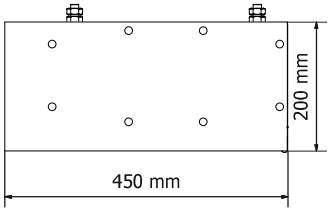

Skeem

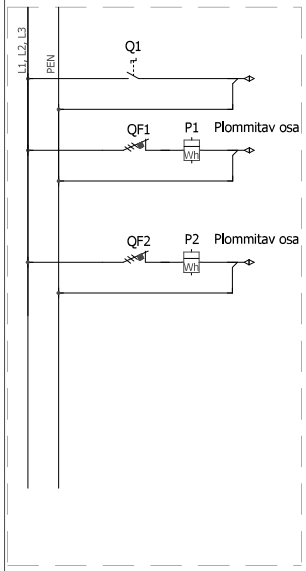

Skeem	Nimetus	Kirjeldus	Kogus	Kaitse	Märkus
Q1	Lüliti	Peakliiti 63-100A		63-100A	Al/Cu klemmid kuni 50mm2
QF1	Väljund	Automaatkaitselüliti	1	63A	
P1		Aktiivenergia arvesti	1		
X1		Al/Cu klemmid 50mm2	1		Ensto
XPEN		Al/Cu klemmid	1		Phoenix
QF2	Väljund	Automaatkaitselüliti	1	63A	
P2		Aktiivenergia arvesti	1		
X1.2		Al/Cu klemmid 50mm2	1		Ensto
XPEN		Al/Cu klemmid	1		Phoenix

Tüüp MK	Sügavus 200mm	In100A	Un 400/230V	IP 34D	Tunnus 3FLK2A -63A, -100A	Muudatus	Kogus 1
			Projekteris R.N.	Tellija	Projekt	Leht/Lehti 9 / 9	
			Kontrollis	W.EG Eesti OÜ		Joonise nimi	